GRUNDFUNKTIONEN

Gerät Ein- und Ausschalten

Drehen Sie den kombinierten **Ein/Aus**-Schalter/ **Lautstärkeregler** im Uhrzeigersinn, um das Funkgerät einzuschalten.

Durch Drehen des Reglers gegen den Uhrzeigersinn wird das Funkgerät ausgeschaltet.

Einstellen der Lautstärke

Durch Drehen des kombinierten **Ein/Aus**-Schalters/ **Lautstärkereglers** wird auch die gewünschte Lautstärke eingestellt. Die Lautstärke lässt sich in sechs Stufen einstellen: Ein Drehen des Reglers im Uhrzeigersinn hebt sie an, ein Drehen gegen den Uhrzeigersinn senkt sie ab.

- Der eingestellte Lautstärkepegel (1-6) wird im Display angezeigt.

Kanalwahl

Drehen Sie diesen Schalter, um einen **Kanal auszuwählen** – im Uhrzeigersinn schalten Sie auf eine höhere, gegen den Uhrzeigersinn auf eine niedrigere Kanalnummer.

Senden

1 Wählen Sie den gewünschten Kanal.

2 Vergewissern Sie sich, daß der gewünschte Kanal frei ist.
   - Ist der Kanal belegt, warten Sie, bis er frei ist.

3 Drücken und halten Sie die **PTT**-Taste und sprechen Sie mit normaler Stimme und Lautstärke ins Mikrofon.
   - Die beste Übertragungsqualität ist gewährleistet, wenn der Abstand zum Mikrofon etwa 3 bis 4 cm beträgt.
   - Durch Drücken der **Rufton1** oder **Rufton2**-Tasten können Sie u.a. Ihren Gesprächspartner per Tonruf auf Ihren Ruf aufmerksam machen.

4 Zum Empfang die **PTT**-Taste loslassen.

Sendezeitbegrenzung

Ein Ausschalttimer stellt sicher, dass das Gerät nicht länger als zwei Minuten lang dauersenden kann. Wird die Sendetaste länger als zwei Minuten gedrückt, unterbricht das Funkgerät den Sendevorgang. Lassen Sie die **PTT**-Taste los und drücken Sie sie erneut, um weiter zu senden.

TASTENFUNKTION

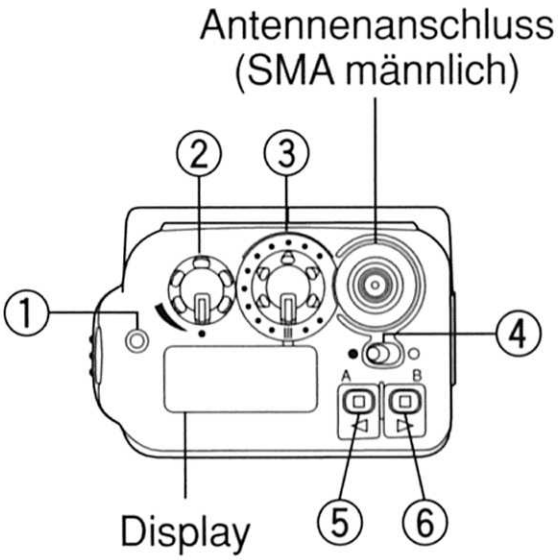

[Ansicht von oben]

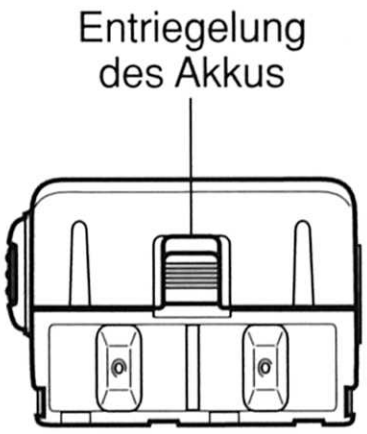

[Ansicht von unten]

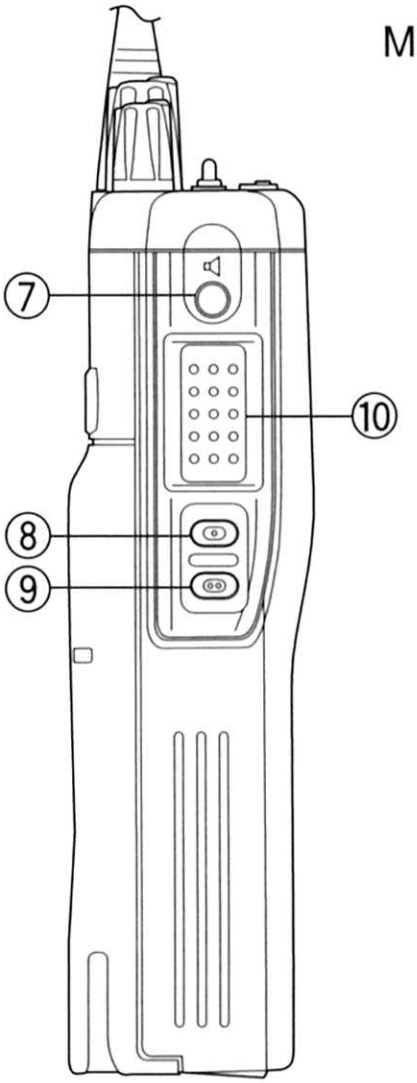

[linke Seite]

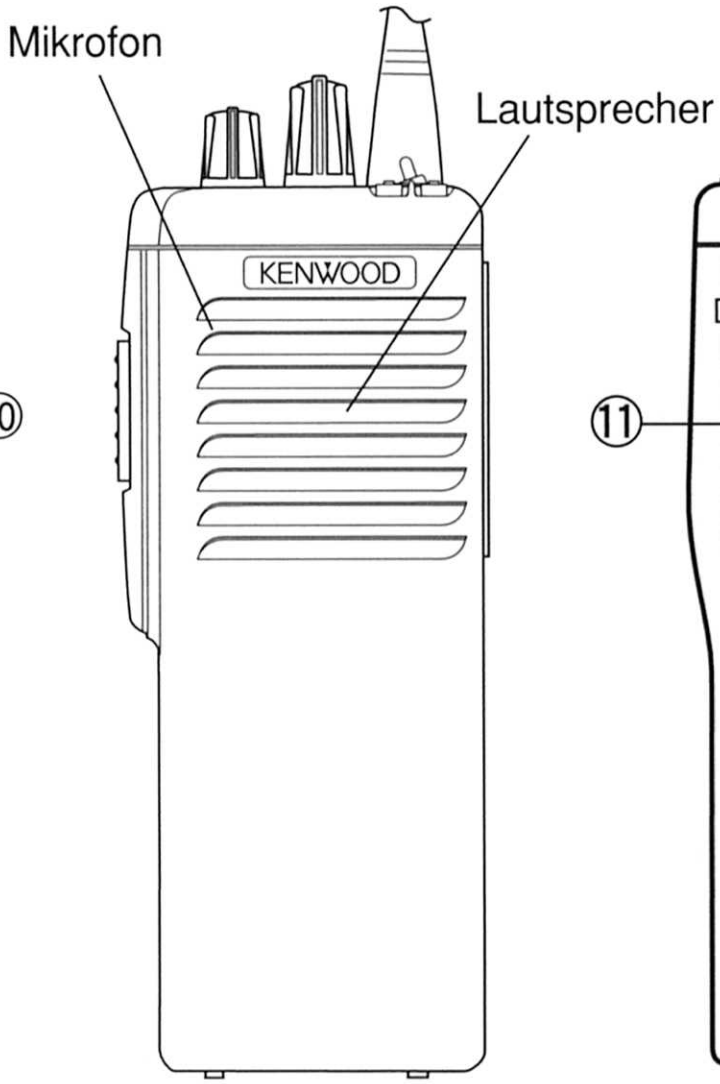

[Frontansicht]

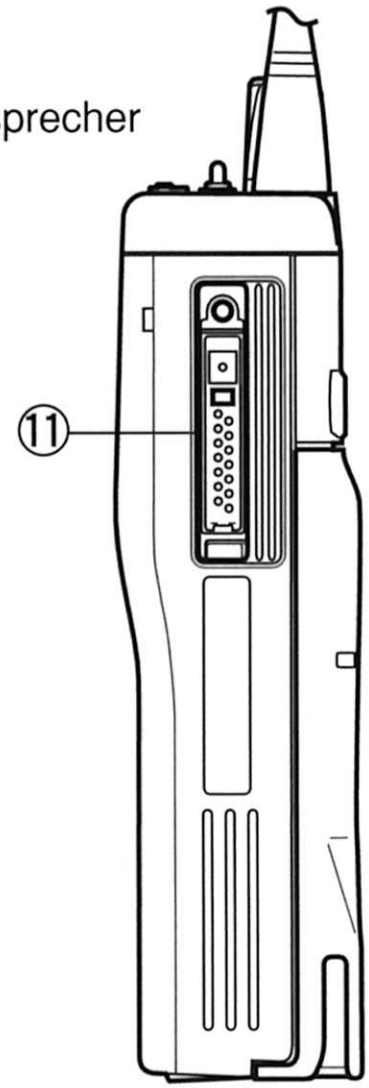

[rechte Seite]

CD-ROM SFSW Stand 03/2003

① **LED für TX/ belegt/ schwachen Akku**
Die LED leuchtet während des Sendens dauerhaft grün, während des Empfangs dauerhaft rot. Blinkt die LED grün, ist der Akku fast leer – bitte laden oder ersetzen Sie ihn in diesem Fall umgehend.

② **Ein/Aus-Schalter/ Lautstärkeregler**
Drehen Sie den kombinierten **Ein/Aus**-Schalter/ **Lautstärkeregler** im Uhrzeigersinn, um das Funkgerät einzuschalten. Die Lautstärke läßt sich dann in sechs Stufen einstellen: Ein Drehen des Reglers im Uhrzeigersinn hebt sie an, ein Drehen gegen den Uhrzeigersinn senkt sie ab. Der eingestellte Lautstärkepegel wird im Display angezeigt. Um das Funkgerät abzuschalten, drehen Sie den Regler gegen den Uhrzeigersinn, bis ein deutliches Klicken zu hören ist.

③ **Kanal-Wahlschalter**
Drehen Sie diesen Schalter, um einen Kanal auszuwählen – im Uhrzeigersinn schalten Sie auf eine höhere, gegen den Uhrzeigersinn auf eine niedrigere Kanalnummer.

④ **Kippschalter**
Schieben Sie den Kippschalter nach links (●), um die Tasten- und Kanalwahlsperre zu aktivieren. In der rechten Position (**O**) ist die Tasten- und Kanalwahlsperre ausgeschaltet. Die **PTT**-Taste, der **Kippschalter** lassen sich auch bei aktivierter Tastensperre bedienen.

⑤ **A-Taste**
Keine Funktion.

⑥ **B-Taste**
Drücken und halten Sie diese Taste für etwa eine Sekunde, um zwischen den Betriebsarten WU, WO, bGU und bGO umzuschalten (siehe Abschnitt "BETRIEBSARTEN" auf Seite 4). Drücken und halten Sie die Taste bei ausgeschaltetem Gerät und schalten es dann ein, wird die Displayanzeige um 180° gedreht.

⑦ **Monitor-Taste**
Durch Drücken dieser Taste läßt sich der Squelch ausschalten, um auch das Hintergrundrauschen und schwächere Signale abhören zu können. Drücken und halten Sie die **Monitor**-Taste bei ausgeschaltetem Gerät und schalten es dann ein, wird das Gerät zwischen Vielkanal- und Wenigkanal-Betrieb umgeschaltet.

⑧ **Rufton1-Taste**
Drücken Sie diese Taste, um den **Rufton1** (1750 Hz) zu übertragen.

⑨ **Rufton2-Taste**
Drücken Sie diese Taste, um den **Rufton2** (2135 Hz) zu übertragen.

⑩ **PTT (Push-To-Talk)-Taste**
Drücken und halten Sie die **PTT**-Taste, um ins Mikrofon sprechen und senden zu können.

⑪ **Universal-Anschluß**
Schließen Sie hier das als Zubehör erhältliche Lautsprechermikrofon KMC-25 oder KMC-26 an. Wird kein Lautsprechermikrofon verwendet, sollte das Anschlussfeld durch die mitgelieferte Abdeckung verschlossen werden.

CD-ROM SFSW Stand 03/2003

DISPLAY

Symbol	Beschreibung
	Zeigt die Betriebsart und die Kanalnummer an.
88	Zeigt den aktuellen Lautstärkepegel an.
MON	Erscheint, wenn ein Signal empfangen wird.

A/ SCN/ LO/ OPT/ AUX: Keine Funktion bei diesem Funkgerät.

Anmerkung: *Die Anzeige des Displays (nicht der Symbole) lässt sich bei ausgeschaltetem Gerät durch Drücken und Halten der **B**-Taste und anschließendes Einschalten um 180° drehen.*

BETRIEBSARTEN

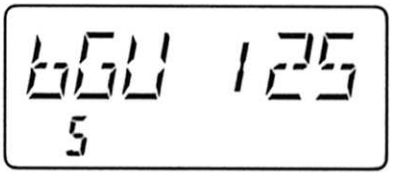

Vielkanal-Modus

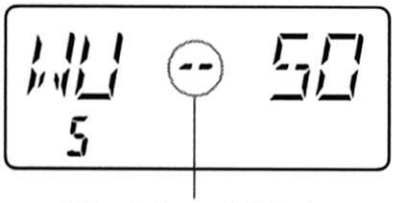

Wenigkanal-Modus

Im Vielkanal-Betrieb läßt sich die gewünschte Betriebsart durch Drücken und Halten (ca. 1 Sek.) der **B**-Taste auswählen. Mit jedem erneuten Drücken wechselt die gewählte Betriebsart unter den vier möglichen Einstellungen um eine Position.

- **WU-Betrieb** (Wechselsprechen Unterband):
  Simplexbetrieb im Unterband.
  Empfangs- und Sendefrequenzen liegen im Unterband.
- **WO-Betrieb** (Wechselsprechen Oberband):
  Simplexbetrieb im Oberband.
  Empfangs- und Sendefrequenzen liegen im Oberband.
- **bGU-Betrieb** (bedingtes Gegensprechen Unterband):
  Semi-Duplexbetrieb im Unterband.
  Die Empfangsfrequenz liegt im Oberband, die Sendefrequenz im Unterband.
- **bGO-Betrieb** (bedingtes Gegensprechen Oberband):
  Semi-Duplexbetrieb im Oberband.
  Die Empfangsfrequenz liegt im Unterband, die Sendefrequenz im Oberband.

Während des Betriebs im Wenigkanal-Modus läßt sich die Betriebsart nicht einstellen. Jeder Kanal ist in einer der vier Betriebsarten vorprogrammiert.

Um zwischen Wenigkanal- und Vielkanalbetrieb umzuschalten, drücken und halten Sie bei ausgeschaltetem Gerät die **Monitor**-Taste und schalten das Gerät dann ein.

KENWOOD Electronics Deutschland GmbH
Rembrückerstr. 15, 63150 Heusenstamm

B59-1667-00

CD-ROM SFSW Stand 03/2003